ԲԱՑՎԱԾՔՆԵՐԻ ՈՒԺԵՂԱՑՈՒՄԸ ՄԵՏԱՂԱԿԱՆ ՊԱՀԱՆԳՆԵՐՈՎ
Բ - 2(2ՀԱՏ)

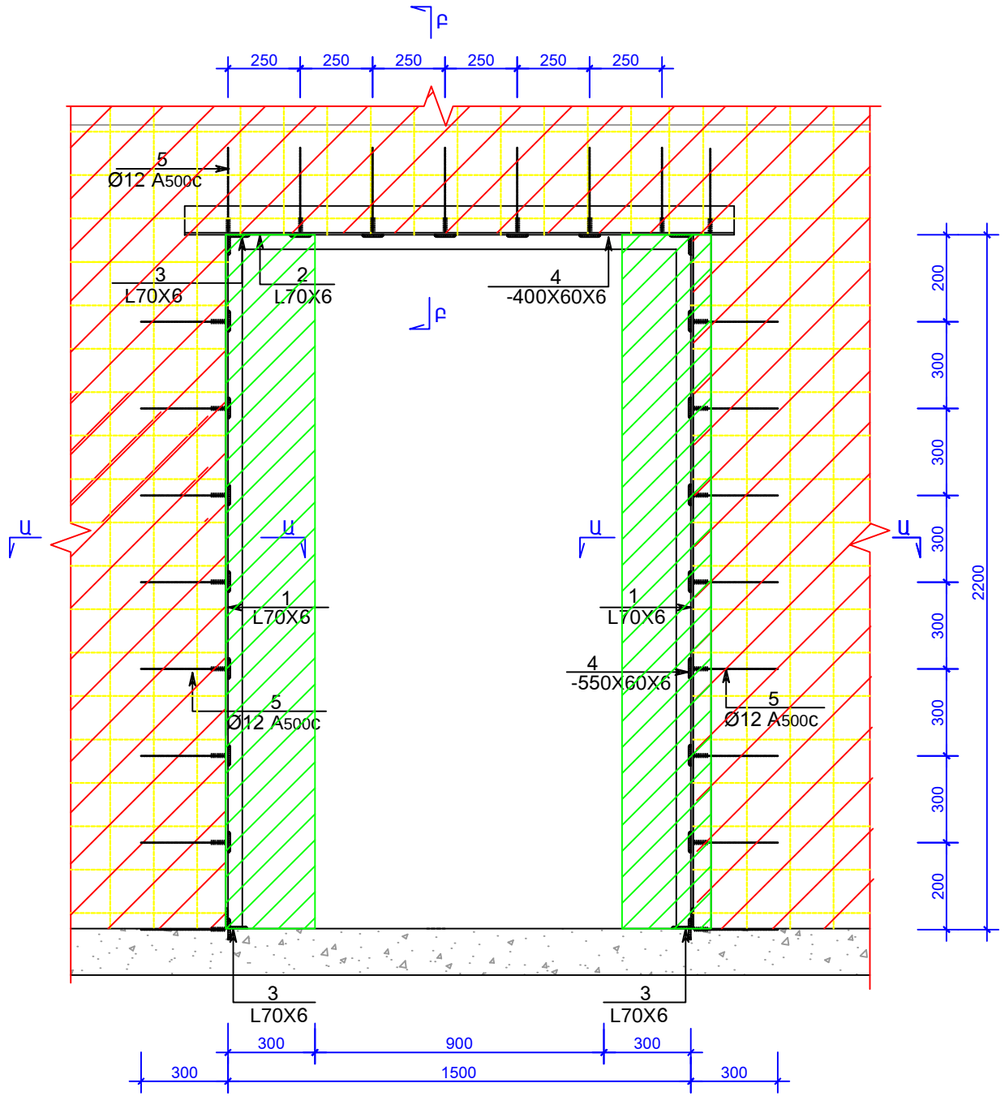

ԿՏՐՎԱԾՔ Ա - Ա

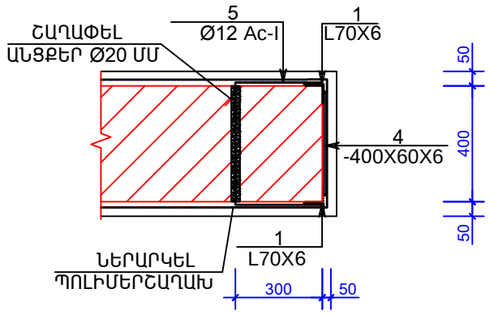

ԿՏՐՎԱԾՔ Բ - Բ

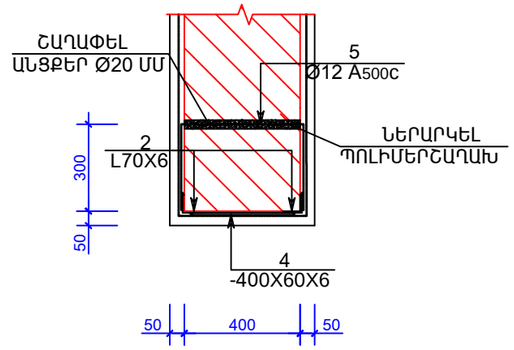

ՆՅՈՒԹԵՐԻ ԾԱԽՍԻ ՄԱՍՆԱԳԻՐ

ԴԻՐՔ	ՆՇԱՆԱԿՈՒՄ	ԱՆՎԱՆՈՒՄ	ՔԱՆԱԿ ՀԱՏ	ԷԼԵՄԵՆՏԻ ՔԱՇԸ	ԷԼԵՄ.ՔԱՇԸ ԿԳ	
		Բ - 2(2ՀԱՏ)				ԱՄԱՅՈՒՄ.L 194.0, ՇԵՐՏԱՊՄ.՝- 44.0;ԱՄՐԱՆ 36.0
1		L 70x70x6 L = 2300 ՄՄ.	4	15.00ԿԳ.	60.0	
2		L 70x70x6 L = 2100 ՄՄ.	2	13.50ԿԳ.	27.0	
3		L 70x70x6 L =400 ՄՄ.	4	2.50ԿԳ.	10.0	
4		- 60 x 6 L = 400 ՄՄ.	18	1.20ԿԳ.	22.0	
5		Φ 12Ac-I L = 1100 ՄՄ.	18	1.00ԿԳ.	18.0	
	ՊՈԼԻՄԵՐՇԱՂԱԽԻ ՆԵՐԱՐԿՈՒՄ V = 0.0070 Մ³					
	ՇԱՂԱՓԵ ԱՆՑՔԵՐ Ø20ՄՄ,L = 400ՄՄ,n =46ՀԱՏ					

ՔԱՆԴՎՈՂ ՀԱՏՎԱԾՆԵՐ V =0.50x2= 1.00Մ³

ԴԻՐՔ	ԷՍՔԻԶ
5	400; 350; 350

ı Í	Մ.Հուսնյան		TSH-14 ԱՆՈՒՇԱՎԱՆԻ ՄԱՆԿԱՊԱՐՏԵԶԻ ՎԵՐԱԿԱՌՈՒՑՈՒՄ			
Æ	Ն.Ստեփանյան					
´ ´ Ø	Հ.Կարապետյան		È È		È	È È
Ë Ø	Ն.Ստեփանյան				Կ - 16	42
			ԲԱՑՎԱԾՔ Բ - 2	ՄԱՌԱ ԵՎ ԴՈՒՍՏՐԵՐ» ՍՊԸ		